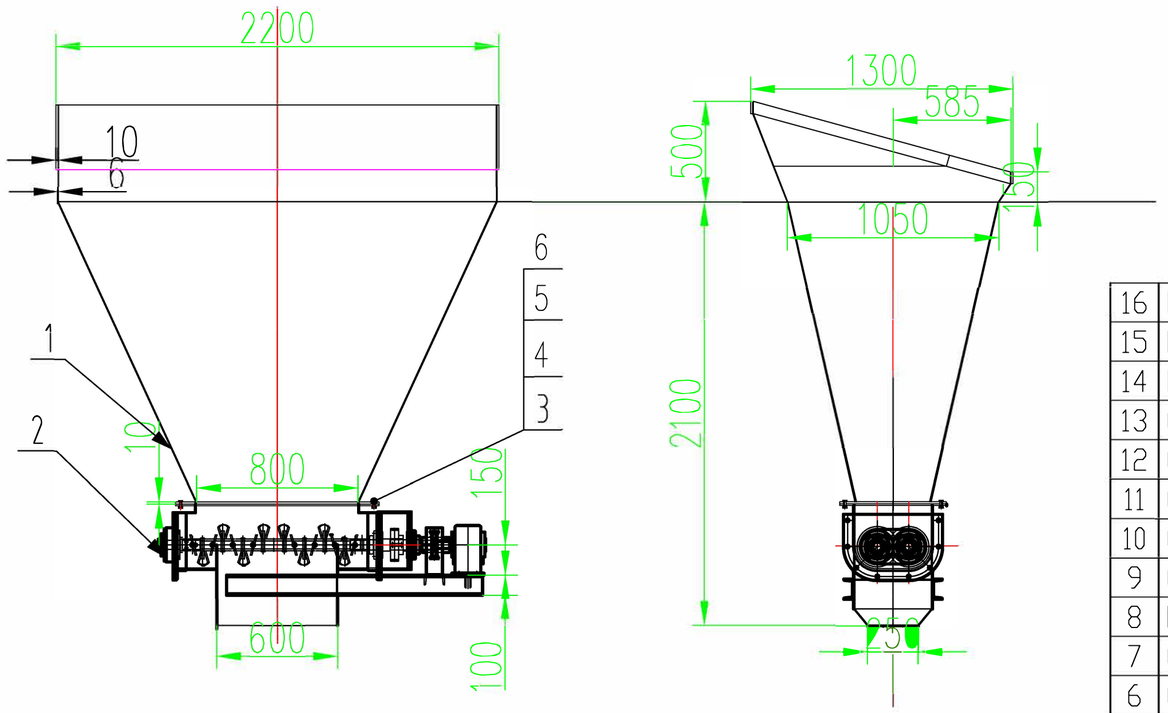

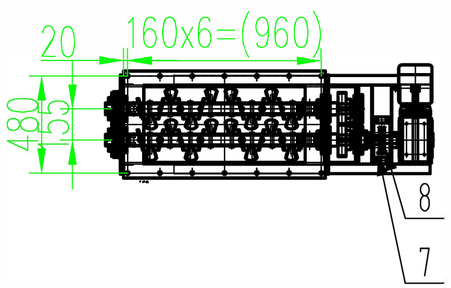

序号	代号	名称	数量	材料	单件	总计	备注
16	MD.dl-05	防护罩	1	Q235			
15	R77DM100M4	动力	1				
14	MD.dl-04	动力机架	1	Q235			57.68
13	GB97-86	垫圈 16	4				
12	GB93-86	垫圈 16	4				
11	GB5780-86	螺栓 M16x50	4				
10	GB1096-86	键 10x50	1				
9	GB1243-86	链条 16A-**	1				
8	MD.dl-03	链轮	2	45			
7	GB1243-86	链条 06B	1				
6	GB97-86	垫圈 12	22				
5	GB93-86	垫圈 12	22				
4	GB52-86	螺母 M12	22				
3	GB5780-86	螺栓 M12x40	22				
2	MD.dl-02-00	螺旋总成	1	316L(接触部分)			
1	MD.dl-01-00	料仓总成	1	316l			

重量

标记	处数	分区	更改文件号	签名	日期
设计	jishubu		标准化		
校对			批准		
审核					
工艺					

阶段标记	版本	重量	比例	项目名称	间歇结晶器翻斗吸滤器料仓
				项目编码	
			1:30	图号	CY147A-00
				物料编码	
共 张	第 张			投影符号:	

借通用件登记

描 图

校 描

旧底图总号

签 字

日 期